FICHE TECHNIQUE

BRUMISTAR

et

AEROBIO

BRC SAS – 21 rue des coteaux de Grand Lieux – 44830 BOUAYE
info@brcsa.com - Tel. 02 40 34 57 24 – Fax. 02 40 34 74 76 – www.brcsa.com

SOMMAIRE

1) Caractéristiques
2) Nomenclatures
3) Mise en service
4) Mode d'emploi
5) Précautions importantes d'utilisation et d'entretien
6) Fiche de maintenance préventive
7) Principales causes de pannes
8) Garantie
9) Certificat CE

BRC SAS – 21 rue des coteaux de Grand Lieux – 44830 BOUAYE
info@brcsa.com - Tel. 02 40 34 57 24 – Fax. 02 40 34 74 76 – www.brcsa.com

1) Caractéristiques

BRUMISTAR
Caractéristiques :

- Dimensions : H 48 x l 35 x P 25
- Poids : 9 kg
- Minuterie : manual up to 2 hours
- Alimentation : 220/240V single phase - 50 Hz
- Alimentation en produit : bidon plastique de 5 litres
- Débit moyen de diffusion : 6 ml / min

AEROBIO
Caractéristiques :

- Dimensions: H 26 x W 33 x P 11
- Poids : 6 kg
- Minuterie : Manual up to 2 hours
- Alimentation : 220/240V single phase - 50 Hz
- Alimentation en produit : bidon plastique de 2 litres
- Débit moyen de diffusion : 6 ml / min

BRC SAS – 21 rue des coteaux de Grand Lieux – 44830 BOUAYE
info@brcsa.com - Tel. 02 40 34 57 24 – Fax. 02 40 34 74 76 – www.brcsa.com

2) Nomenclatures

BRUMISTAR

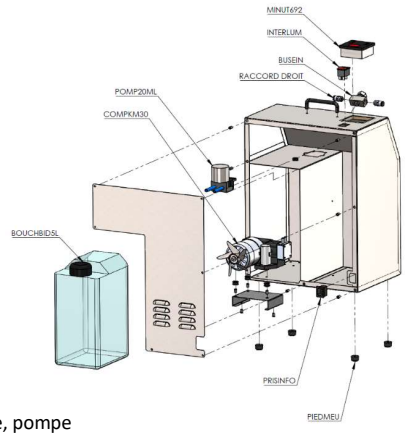

AEROBIO

1- Bouton, minuterie, pompe
2- Cadran de minuterie
3- Minuterie
4- Buse en acier inoxydable
5- Péristaltique
6- Compresseur
7- Bidon de 2 litres

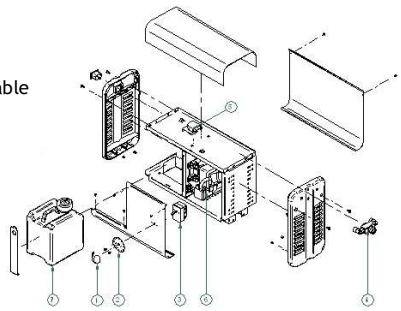

BRC SAS – 21 rue des coteaux de Grand Lieux – 44830 BOUAYE
info@brcsa.com - Tel. 02 40 34 57 24 – Fax. 02 40 34 74 76 – www.brcsa.com

3) COMMISSIONING

- Tension d'alimentation

  - S'assurer que la tension d'alimentation du secteur correspond bien à celui de l'appareil : 220/240V monophasé – 50 Hz

- Installation du bidon
  - Desserrer le bouchon du bidon sans l'enlever.
  - Introduire le bidon dans son logement, bouchon vers l'avant.
  - Enlever le bouchon du bidon.
  - Introduire le tuyau plongeur dans le bidon.
  - Positionner correctement le bouchon de l'appareil sur le col du bidon.
  - S'assurer que les tuyaux souples ne sont pas pliés.

BRC SAS – 21 rue des coteaux de Grand Lieux – 44830 BOUAYE
info@brcsa.com - Tel. 02 40 34 57 24 – Fax. 02 40 34 74 76 – www.brcsa.com

4) INSTRUCTIONS

- Vérifier la nature du produit à diffuser.
- Vérifier que le local ait une étanchéité minimum.
- Brancher l'appareil.
- Afficher le temps de diffusion en minutes à l'aide de la minuterie.
- Le temps de diffusion est déterminé en fonction du volume ou de la surface de la pièce. Contacter le représentant technico-commercial de votre secteur si nécessaire.
- L'arrêt de l'appareil est automatique en fin de diffusion.
- A la récupération, débrancher l'appareil.

BRC SAS – 21 rue des coteaux de Grand Lieux – 44830 BOUAYE
info@brcsa.com - Tel. 02 40 34 57 24 – Fax. 02 40 34 74 76 – www.brcsa.com

5) IMPORTANT PRECAUTIONS FOR USE AND MAINTENANCE

- Vérifier le temps de diffusion programmé avant de lancer la diffusion.
- L'appareil ne doit en aucun cas fonctionner sans son capot.
- Ne jamais démonter l'appareil, quelle que soit la partie à nettoyer ou vérifier, sans le débrancher.
- En cas de mauvaise diffusion, contacter immédiatement le service technique de votre établissement.

6) PREVENTIVE MAINTENANCE SHEET

CES ENTRETIENS, INDISPENSABLES, CONDITIONNENT LE BON FONCTIONNEMENT DE L'APPAREIL.

- Après chaque diffusion
  - Réaliser une diffusion de rinçage avec un bidon rempli d'eau de réseau
  - Essuyer la carrosserie de l'appareil à l'aide d'un chiffon doux et propre imbibé d'alcool à 70° pour éliminer toute trace (ou Phagospray).

BRC SAS – 21 rue des coteaux de Grand Lieux – 44830 BOUAYE
info@brcsa.com - Tel. 02 40 34 57 24 – Fax. 02 40 34 74 76 – www.brcsa.com

- Tous les mois

Vérifier l'état : - des tuyaux,
- du tuyau de la pompe péristaltique (si présent)

- Tous les 12 mois

Changer : - le tuyau de la pompe péristaltique (si présent)

Enregistrer tous ces entretiens sur la fiche de vie de l'appareil.

BRC SAS – 21 rue des coteaux de Grand Lieux – 44830 BOUAYE
info@brcsa.com - Tel. 02 40 34 57 24 – Fax. 02 40 34 74 76 – www.brcsa.com

7) MAIN CAUSES OF FAILURE

L'appareil ne démarre pas :

- Vérifier que le cordon d'alimentation est bien raccordé au secteur

L'appareil ne « brumise » pas correctement :

- Vérifier qu'aucun des tuyaux n'est déconnecté de son logement
- Vérifier que l'alimentation en air est connectée
- Vérifier que l'air sort correctement au niveau de la buse
- Si la buse semble bouchée, la démonter et s'assurer qu'aucune particule n'obstrue l'orifice, puis la revisser à fond (note importante ci-dessous)
- Si aucune de ces démarches ne résout le problème, appeler l'installateur.

Consommation de liquide trop forte ou trop faible :

- Vérifier tous les points précédents
- Si aucune de ces démarches ne résout le problème, appeler l'installateur.

NOTE IMPORTANTE : nettoyer régulièrement votre système en le faisant tourner

avec de l'eau déminéralisée. Pensez à démonter et à nettoyer la buse régulièrement,

des poussières pouvant s'y agglomérer et finir par la colmater

En cas de problème (l'air sort de la buse mais pas le liquide), merci de suivre la procédure suivante :

- Dévisser les parties 1 et 2.
- **Bien nettoyer à l'intérieur de la buse d'air**
- **(partie 2). Des impuretés pourraient ralentir, voire arrêter le flux d'air.**
- Dévisser délicatement la partie 3 sans endommager le joint téflon 4.
- Plonger les parties 2 et 3 dans de l'eau tiède ou les nettoyer avec de l'air comprimé (ne JAMAIS utiliser d'aiguilles, trombones, etc.).
- Vérifier à l'oeil nu que le trou de la buse (partie pointue de la pièce 3) est débouché.
- Revisser les différents éléments. **Bien serrer l'écrou (partie 1).**
- **Ne pas oublier de remettre le joint téflon (partie 4).**

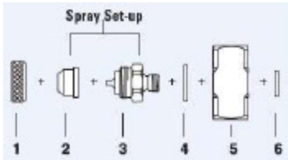

Demande de désinfection des locaux

A REMPLIR PAR LE DEMANDEUR :

SERVICE :
|__|__|__|__|__|__|__|__|__|__|__|__|__|__|__|__|__
|__|__|__|__|__|__|__|__|__|__|__|__|__|__|__|__|

BÂTIMENT :
|__|__|__|__|__|__|__|__|__|__|__|__|__|__|__|__|__
|__|__|__|__|__| Etage : |__||__||__|

LOCAL :
|__|__|__|__|__|__|__|__|__|__|__|__|__|__|__|__|__
|__|__|__|__|__|__|__|__|__|__|__|__|__|__|__|__|

NOM DE LA PERSONNE A CONTACTER :
_________________________ POSTE : __________

DATE : |__|__|/|__|__|/|__|__|__|__| HEURE : |__|__| H |__|__| MN CONVENUE POUR LA DESINFECTION.

MOTIF DE LA DEMANDE : DOIT CORRESPONDRE A UN DES CAS CITES CI-DESSOUS. COCHER LA CASE CONCERNEE.

PRECAUTIONS, OBSERVATIONS PARTICULIERES :
____

PERMANENCE ASSUREE DANS L'ETABLISSEMENT PAR :
____

HORAIRES :
____
____

RENSEIGNEMENTS OBLIGATOIRES : Nom, fonction, signature du demandeur	

A REMPLIR PAR L'AGENT DE DESINFECTION LOCAL : |__|__|__|__|__|__|__|__|__|__|__|__| DATE DESINFECTION : |__|__|/|__|__|/|__|__|__|__| MOTIF : |__| AGENT : |__|__|__|__|__|__|__| APPAREIL N° : |__|__|__|__|__| TEMPS DE DIFFUSION : |__|__| H |__|__| MN COMPTEUR HORAIRE : |__|__|__|__|	POUR L'ASTREINTE ET LES HEURES SUPPLEMENTAIRES NOMBRE DE DERANGEMENT(S) AU DOMICILE : |__| HEURES D'ARRIVEE ET DE DEPART DE L'ETABLISSEMENT : HEURE D'ARRIVEE : |__|__| H |__|__|MN HEURE DE DEPART : |__|__| H |__|__| MN NATURE DES HEURES SUPPLEMENTAIRES : |__| (1=JOUR, 2 = NUIT, 3= DIMANCHE ET FERIE)

BRC SAS – 21 rue des coteaux de Grand Lieux – 44830 BOUAYE
info@brcsa.com - Tel. 02 40 34 57 24 – Fax. 02 40 34 74 76 – www.brcsa.com

FICHE DE DESINFECTION

(à apposer sur la porte du local en cours de désinfection)

_____
_____

DESINFECTION EN COURS

MOYENS UTILISES	APPAREIL : _____ PRODUIT : _____
DUREE DE DESINFECTION	_____ _____

BRC SAS – 21 rue des coteaux de Grand Lieux – 44830 BOUAYE
info@brcsa.com - Tel. 02 40 34 57 24 – Fax. 02 40 34 74 76 – www.brcsa.com

LA DESINFECTION A COMMENCE LE :

|__|__|/|__|__|/|__|__|__|__| A |__|__| H |__|__| MN

NE PAS OUVRIR AVANT LE

|__|__|/|__|__|/|__|__|__|__| A |__|__| H |__|__| MN

EN CAS DE PROBLEME, APPELER :

_____
_____
_____
_____

BRC SAS – 21 rue des coteaux de Grand Lieux – 44830 BOUAYE
info@brcsa.com - Tel. 02 40 34 57 24 – Fax. 02 40 34 74 76 – www.brcsa.com

8) Garantie

Votre appareil est garanti 1 an. Veuillez-vous référer à nos conditions générales de vente pour plus d'informations.

BRC SAS – 21 rue des coteaux de Grand Lieux – 44830 BOUAYE
info@brcsa.com - Tel. 02 40 34 57 24 – Fax. 02 40 34 74 76 – www.brcsa.com

TECHNICAL DATE SHEET

BRUMISTAR

and AEROBIO

BRC SAS – 21 rue des coteaux de Grand Lieux – 44830 BOUAYE
info@brcsa.com - Tel. 02 40 34 57 24 – Fax. 02 40 34 74 76 – www.brcsa.com

SUMMARY

10) Specifications

11) Bill of materials

12) Commissioning

13) Instructions

14) Important precautions for use and maintenance

15) Preventive maintenance sheet

16) Main causes of failure

17) Warranty

18) CE Certificate

BRC SAS – 21 rue des coteaux de Grand Lieux – 44830 BOUAYE
info@brcsa.com - Tel. 02 40 34 57 24 – Fax. 02 40 34 74 76 – www.brcsa.com

9) SPECIFICATIONS

BRUMISTAR
Specifications:

- Overall dimensions: H 48 x l 35 x P 25
- Weight: 9 kg
- Timer: manual up to 2 hours
- Power supply: 220/240V single phase - 50 Hz
- Supply product: 5 litre plastic can
- Average rate of diffusion: 6 ml / min

AEROBIO
Specifications:

- Overall Dimensions in cm: H 26 x W 33 x P 11
- Weight: 6 kg
- Timer: Manual up to 2 hours
- Power supply: 220/240V single phase - 50 Hz
- Supply product : 2 litre plastic can
- Average rate of diffusion: 6 ml / min

BRC SAS – 21 rue des coteaux de Grand Lieux – 44830 BOUAYE
info@brcsa.com - Tel. 02 40 34 57 24 – Fax. 02 40 34 74 76 – www.brcsa.com

10) BILL OF MATERIALS

BRUMISTAR

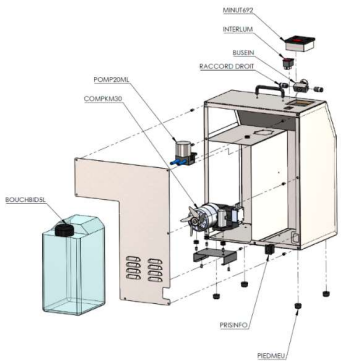

AEROBIO

1- Button, timer, pump

2- Dial timer

3- Timer

4- Stainless Steel nozzle

5- Peristaltic

6- Compressor

7- 2L can

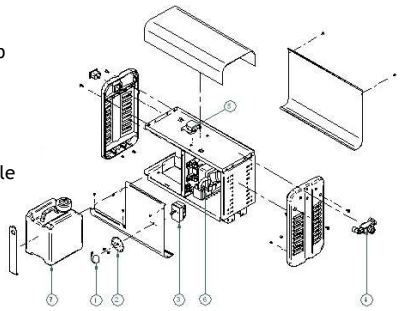

BRC SAS – 21 rue des coteaux de Grand Lieux – 44830 BOUAYE
info@brcsa.com - Tel. 02 40 34 57 24 – Fax. 02 40 34 74 76 – www.brcsa.com

11) COMMISSIONING

* Supply Voltage

- Make sure the supply voltage of the area corresponds to that of the unit: single phase 220/240V - 50 Hz

* Can installation

- Loosen the cap of the bottle without removing it.
- Insert the bottle into the slot, cap forward.
- Remove the cap from the bottle.
- Insert the suction tube into the container.
- Correctly position the cap from the unit on the neck of the bottle.
- Make sure the hoses are not kinked.

BRC SAS – 21 rue des coteaux de Grand Lieux – 44830 BOUAYE
info@brcsa.com - Tel. 02 40 34 57 24 – Fax. 02 40 34 74 76 – www.brcsa.com

12) INSTRUCTIONS

• Check the type of product to apply.
• Check that the area is sealed off accordingly.
• Connect the equipment.
• Set the application time in minutes using the timer.
• The application time is determined by the surgace area of the room. Contact the technical sales representative in your area if necessary.
• The machine will stop automatically at the end of the application.
• Unplug the device

BRC SAS – 21 rue des coteaux de Grand Lieux – 44830 BOUAYE
info@brcsa.com - Tel. 02 40 34 57 24 – Fax. 02 40 34 74 76 – www.brcsa.com

13) IMPORTANT PRECAUTIONS FOR USE AND MAINTENANCE

Δ Check application time is programmed before starting the unit.

Δ The device may under no circumstances be operated without its cover.

Δ Never disassemble the unit, regardless of the part to be cleaned or checked, without disconnecting.

Δ If dissemination is poor, contact the technical service immediately.

14) PREVENTIVE MAINTENANCE SHEET

MAINTENANCE IS ESSENTIAL AND DETERMINE THE PROPER FUNCTIONING OF THE UNIT.

*** At the end of each use**
- Use the unit with a can full of water to rinse pipes and pump.
- Wipe the body of the unit with a soft, clean cloth moistened with alcohol to 70°.

BRC SAS – 21 rue des coteaux de Grand Lieux – 44830 BOUAYE
info@brcsa.com - Tel. 02 40 34 57 24 – Fax. 02 40 34 74 76 – www.brcsa.com

*** Every month**
Check the condition: - pipes in general and the pipe feeding the peristaltic pump

*** Every 12 months**
Change pipe of peristaltic pump

Save all these on the maintenance sheet of the device.

BRC SAS – 21 rue des coteaux de Grand Lieux – 44830 BOUAYE
info@brcsa.com - Tel. 02 40 34 57 24 – Fax. 02 40 34 74 76 – www.brcsa.com

15) MAIN CAUSES OF FAILURE

The machine does not start:

- Check that the power cord is connected to the power

The unit is diffusing incorrectly:

- Check all hoses to make sure they are not disconnected
- Ensure that the air supply is connected
- Ensure that the air is releasing correctly from the nozzle
- If the nozzle appears clogged-up, disassemble and ensure that no particles are clogging the hole, then tighten fully (see important note below)
- If none of these steps solves the problem, call the installer.

Too much or too little liquid Consumption:

- Check all previous points
- If none of these steps solves the problem, call the installer.

IMPORTANT NOTE : regularly clean your system by using it with deionized water. Remember to remove and clean the nozzle regularly, dust can stick to it can cause it to clog up.

In case of the following problem: air exits the nozzle but not the liquid, please follow the procedure below :

BRC SAS – 21 rue des coteaux de Grand Lieux – 44830 BOUAYE
info@brcsa.com - Tel. 02 40 34 57 24 – Fax. 02 40 34 74 76 – www.brcsa.com

- Remove the parts 1 and 2.
- Clean the inside of the air nozzle thoroughly
- A buildup of dirt/residue could slow-down or stop the air flow.
- Loosen gently part 3 without damaging the Teflon seal 4.
- Immerse parts 2 and 3 in warm water or clean with compressed air (do NOT use needles, paper clips, etc. .) .
- Check that the nozzle hole (pointed part of part 3) is clear.
- Replace the different spare parts. Tighten the nut securely (part 1) .
- Do not forget to replace the Teflon seal (part 4).

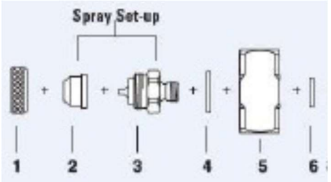

BRC SAS – 21 rue des coteaux de Grand Lieux – 44830 BOUAYE
info@brcsa.com - Tel. 02 40 34 57 24 – Fax. 02 40 34 74 76 – www.brcsa.com

Disinfection request form

To be filled by the applicant

Service:

Building: Floor:

Premises:

Contact name: Position:

Date: / / Hour: H min agreed for disinfection

Reason of the request: must correspond to one of the cases named below. Tick the concerned square.

Precautions, particular observations:

Inspection inside the building made by:

Time:

Obligatory information:
Name, position, applicant's signature

To be filled by the disinfection agent:
Premises:
Date of disinfection:
Reason: Agent:
Device number:
Application time:
Hour counter:

BRC SAS – 21 rue des coteaux de Grand Lieux – 44830 BOUAYE
info@brcsa.com - Tel. 02 40 34 57 24 – Fax. 02 40 34 74 76 – www.brcsa.com

For overtime or on duty:
Number of disturbances at home:
Arrival and departure building times:
Arrival time:
Departure time:
Reason of the overtime:
(1=day, 2=night, 3=Sunday and statutory holidays)

BRC SAS – 21 rue des coteaux de Grand Lieux – 44830 BOUAYE
info@brcsa.com - Tel. 02 40 34 57 24 – Fax. 02 40 34 74 76 – www.brcsa.com

DISINFECTION SHEET

ONGOING DISINFECTION

Method used:	Brumistar/Aerobio _____ Product: _____
Disinfection duration	_____

DISINFECTION STARTS ON:

__/__/____ at __H__mn

DO NOT OPEN BEFORE:

__/__/____ at __H__mn

FOR ANY PROBLEMS, PLEASE CALL :

_____
_____
_____
_____
_____
_____
_____

BRC SAS – 21 rue des coteaux de Grand Lieux – 44830 BOUAYE
info@brcsa.com - Tel. 02 40 34 57 24 – Fax. 02 40 34 74 76 – www.brcsa.com

16) WARRANTY

Your device is guaranteed 1 year. Please refer to our terms and conditions for further information.

BRC SAS – 21 rue des coteaux de Grand Lieux – 44830 BOUAYE
info@brcsa.com - Tel. 02 40 34 57 24 – Fax. 02 40 34 74 76 – www.brcsa.com

FICHA TECNICA

BRUMISTAR

y

AEROBIO

BRC SAS – 21 rue des coteaux de Grand Lieux – 44830 BOUAYE
info@brcsa.com - Tel. 02 40 34 57 24 – Fax. 02 40 34 74 76 – www.brcsa.com

RESUMEN

19) Especificaciones

20) Lista de materiales

21) Puesta en servicio

22) Instrucciones

23) Precauciones importantes para el uso y mantenimiento

24) Hoja de mantenimiento preventiva

25) Principales causas de fallo

26) Garantía

27) CE Certificado

BRC SAS – 21 rue des coteaux de Grand Lieux – 44830 BOUAYE
info@brcsa.com - Tel. 02 40 34 57 24 – Fax. 02 40 34 74 76 – www.brcsa.com

17) SPECIFICATIONS

BRUMISTAR
Especificaciones:

- Dimensiones generales: H 48 x l 35 x P 25
- Peso: 9 kg
- Temporizador: manual up to 2 hours
- Alimentación: 220/240V single phase - 50 Hz
- Producto de suministro: 5 liters plastic can
- Tasa media de difusión: 6 ml / min

AEROBIO
Especificaciones:

- Dimensiones generales in cm: H 26 x W 33 x P 11
- Peso: 6 kg
- Temporizador: Manual up to 2 hours
- Alimentación: 220/240V single phase - 50 Hz
- Producto de suministro: 2 liters plastic can
- Tasa media de difusión: 6 ml / min

BRC SAS – 21 rue des coteaux de Grand Lieux – 44830 BOUAYE
info@brcsa.com - Tel. 02 40 34 57 24 – Fax. 02 40 34 74 76 – www.brcsa.com

18) LISTA DE MATERIALES

BRUMISTAR

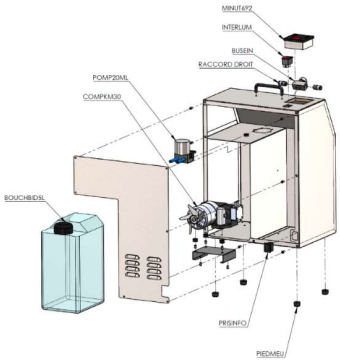

AEROBIO

1- Botón, temporizador, bomba

2- Temporizador de marcación

3- Temporizador

4- Boquilla de acero inoxidable

5- Peristáltico

6- Compresor

7- Bote de 2 litros

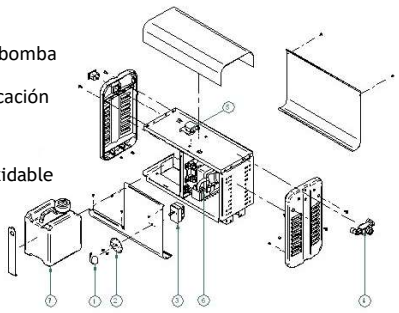

BRC SAS – 21 rue des coteaux de Grand Lieux – 44830 BOUAYE
info@brcsa.com - Tel. 02 40 34 57 24 – Fax. 02 40 34 74 76 – www.brcsa.com

19) PUESTA EN SERVICIO

* Alimentación eléctrica

- Asegúrate de que la tensión de alimentación eléctrica de la zona corresponde con la de la unidad: monofásica 220/240V - 50 Hz

* Instalación de la botella

- Afloja la tapa de la botella sin quitarla.
- Inserte la botella en la ranura, con el tapón adelante.
- Quita la tapa de la botella.
- Inserte el tubo de succión en el contenedor.
- Coloca correctamente la tapa de la unidad en el cuello de la botella.
- Asegúrate de que las mangueras no estén torcidas.

BRC SAS – 21 rue des coteaux de Grand Lieux – 44830 BOUAYE
info@brcsa.com - Tel. 02 40 34 57 24 – Fax. 02 40 34 74 76 – www.brcsa.com

20) INSTRUCCIONES

• Compruebe el tipo de producto a esparcir.
• Compruebe que el área tiene un mínimo de sellado de agua.
• Conecte el equipo.
• Establezca el tiempo de dispersión en minutos con el temporizador.
• El tiempo de propagación se determina en función del volumen o de la superficie de la sala. Contacte con el representante técnico de ventas de su zona si necesario.
• El aparato se detendrá automáticamente al final de la difusión.
• Desconecte el dispositivo.

BRC SAS – 21 rue des coteaux de Grand Lieux – 44830 BOUAYE
info@brcsa.com - Tel. 02 40 34 57 24 – Fax. 02 40 34 74 76 – www.brcsa.com

21) PRECAUCIONES IMPORTANTES POR EL USO Y EL MANTENIMIENTO

Δ Compruebe el tiempo de dispersión programado antes poner en marcha la unidad.
Δ El dispositivo no puede funcionar sin su cubierta.
Δ Nunca desmonte la unidad, independientemente de la pieza que deba limpiarse o comprobarse, sin desconectarla.
Δ Si la difusión es deficiente, contacte con el servicio técnico inmediatamente.

BRC SAS – 21 rue des coteaux de Grand Lieux – 44830 BOUAYE
info@brcsa.com - Tel. 02 40 34 57 24 – Fax. 02 40 34 74 76 – www.brcsa.com

22) HOJA DE MANTENIMIENTO PREVENTIVA

EL MANTENIMIENTO ES ESENCIAL Y DETERMINA EL BUEN FUNCIONAMIENTO DE LA UNIDAD.

*** Al final de cada uso**
- Use la unidad con una lata llena de agua para enjuagar las tuberías y de la bomba.
- Limpie el cuerpo de la unidad con un paño suave y limpio humedecido con alcohol a 70°.

*** Cada mes**
Compruebe el estado: - de las tuberías en general y de la bomba peristáltica

*** Cada año**
Cambiar el tubo de la bomba peristáltica

Guarda todo esto en la hoja del dispositivo.

BRC SAS – 21 rue des coteaux de Grand Lieux – 44830 BOUAYE
info@brcsa.com - Tel. 02 40 34 57 24 – Fax. 02 40 34 74 76 – www.brcsa.com

23) PRINCIPALES CAUSAS DE FALLO

El aparato no comience:

Compruebe que el cable de alimentación está conectado a la corriente

La unidad se extendió incorrectamente:

Revisa todas las mangueras para asegurarse de que no están desconectadas

Asegúrate de que el suministro de aire está conectado

Asegúrate de que el aire sale correctamente de la boquilla

Si la boquilla parece estar obstruida, desmontarla y asegurarse de que no hay partículas que obstruyan el agujero, y luego apretarla completamente (nota importante abajo)

Si ninguno de estos pasos resuelve el problema, llame al instalador.

Demasiado o muy poco consumo de líquido:

Compruebe todos los puntos anteriores

Si ninguno de estos pasos resuelve el problema, llame al instalador.

NOTA IMPORTANTE: Limpie regularmente su sistema con agua desionizada. Recuerde retirar y limpiar la boquilla con regularidad, el polvo puede adherirse a ellas y terminar obstruyendo.

En caso de problema: el aire sale de la boquilla pero no el líquido, por favor siga el siguiente procedimiento:

Quita las partes 1 y 2.

Limpie el interior de la boquilla de aire

Las impurezas podrían ralentizar o detener el flujo de aire.

BRC SAS – 21 rue des coteaux de Grand Lieux – 44830 BOUAYE
info@brcsa.com - Tel. 02 40 34 57 24 – Fax. 02 40 34 74 76 – www.brcsa.com

Afloje suavemente la parte 3 sin dañar el sello de teflón 4.

Sumergir las partes 2 y 3 en agua tibia o limpiarlas con aire comprimido (NO usar agujas, clips, etc…)

Compruebe que el orificio de la boquilla (parte puntiaguda de la parte 3) esté despejado.

Reemplazar los diferentes elementos. Apriete firmemente la tuerca (parte 1)

No olvide reemplazar el sello de teflón (parte 4).

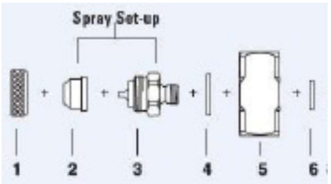

BRC SAS – 21 rue des coteaux de Grand Lieux – 44830 BOUAYE
info@brcsa.com - Tel. 02 40 34 57 24 – Fax. 02 40 34 74 76 – www.brcsa.com

Request for building disinfection

A rellenar por el solicitante

Servicio:

Edificio: Piso:

Local:

Nombre del contacto: Puesto en la compañía:

Fecha: / / Hora: H min previsto para la desinfección

Motivo de la solicitud: debe corresponder a uno de los casos que se mencionan a continuación. Marque la casilla correspondiente.

Precauciones, observaciones particulares:

Permanencia dentro del edificio hecha por:

Hora:

Informaciones obligatorias:
Nombre, puesto, firma del solicitante

Debe ser llenado por el agente desinfectante:
Local:
Fecha de la desinfección:
Causa: Agente:
Número del aparato:

BRC SAS – 21 rue des coteaux de Grand Lieux – 44830 BOUAYE
info@brcsa.com - Tel. 02 40 34 57 24 – Fax. 02 40 34 74 76 – www.brcsa.com

Tiempo de propagación:
Contador de horas:

Para las horas extras o en servicio:
Número de perturbaciones en el hogar:
Horas de llegada y salida del edificio:
Hora de llegada:
Hora de salida:
Razón de las horas extras:
(1=dia, 2=ncohe, 3=Domingo and vacaciones estatuarias)

BRC SAS – 21 rue des coteaux de Grand Lieux – 44830 BOUAYE
info@brcsa.com - Tel. 02 40 34 57 24 – Fax. 02 40 34 74 76 – www.brcsa.com

FICHA DE DESINFECCION

DESINFECCIÓN EN CURSO

Manera empleada:	Brumistar/Aerobio _____ Aparato: _____
Tiempo de desinfección:	_____

PRINCIPIO DE LA DESINFECCIÓN:

__/__/____ at __H__mn

NO ABRA LAS PUERTAS ANTES:

__/__/____ at __H__mn

EN CASO DE PROBLEMA, POR FAVOR LLAME:

_____
_____
_____
_____
_____
_____
_____

BRC SAS – 21 rue des coteaux de Grand Lieux – 44830 BOUAYE
info@brcsa.com - Tel. 02 40 34 57 24 – Fax. 02 40 34 74 76 – www.brcsa.com

24) GARANTIA

Su aparato tiene una garantía de un año. Por favor, consulte nuestras Condiciones Generales de venta para más información.

BRC SAS – 21 rue des coteaux de Grand Lieux – 44830 BOUAYE
info@brcsa.com - Tel. 02 40 34 57 24 – Fax. 02 40 34 74 76 – www.brcsa.com

25) CE CERTIFICADO

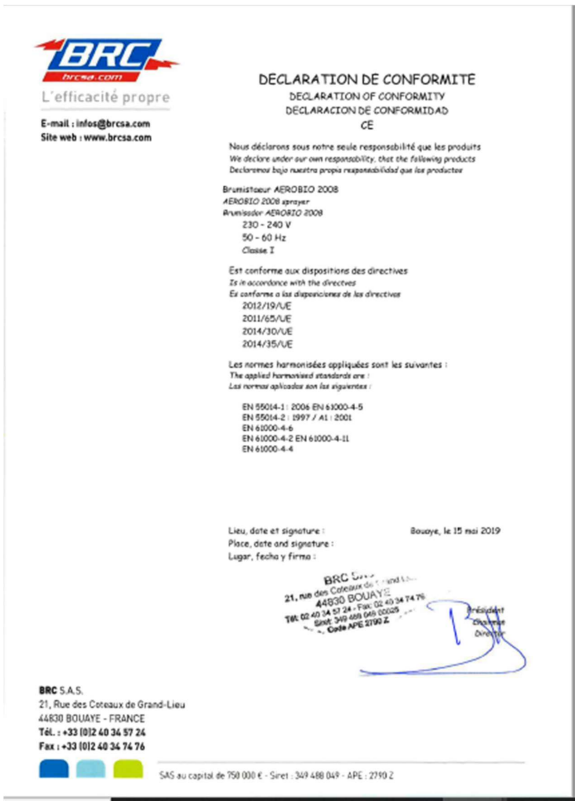

L'efficacité propre

E-mail : infos@brcsa.com
Site web : www.brcsa.com

DECLARATION DE CONFORMITE
DECLARATION OF CONFORMITY
DECLARACION DE CONFORMIDAD
CE

Nous déclarons sous notre seule responsabilité que les produits
We declare under our own responsibility, that the following products
Declaramos bajo nuestra propia responsabilidad que los productos

Brumisteur AEROBIO 2008
AEROBIO 2008 sprayer
Brumisador AEROBIO 2008
230 - 240 V
50 - 60 Hz
Classe I

Est conforme aux dispositions des directives
Is in accordance with the directives
Es conforme a las disposiciones de las directivas
2012/19/UE
2011/65/UE
2014/30/UE
2014/35/UE

Les normes harmonisées appliquées sont les suivantes :
The applied harmonized standards are :
Las normas aplicadas son las siguientes :

EN 55014-1 : 2006 EN 61000-4-5
EN 55014-2 : 1997 / A1 : 2001
EN 61000-4-6
EN 61000-4-2 EN 61000-4-11
EN 61000-4-4

Lieu, date et signature :
Place, date and signature :
Lugar, fecha y firma :

Bouaye, le 15 mai 2019

BRC SAS
21, rue des Coteaux de Grand-Lieu
44830 BOUAYE
Tél. : 02 40 34 57 24 - Fax. 02 40 34 74 76
Siret : 349 488 049 00025
Code APE 2790 Z

Président
Chairman
Director

BRC S.A.S.
21, Rue des Coteaux de Grand-Lieu
44830 BOUAYE - FRANCE
Tél. : +33 (0)2 40 34 57 24
Fax : +33 (0)2 40 34 74 76

SAS au capital de 750 000 € - Siret : 349 488 049 - APE : 2790 Z

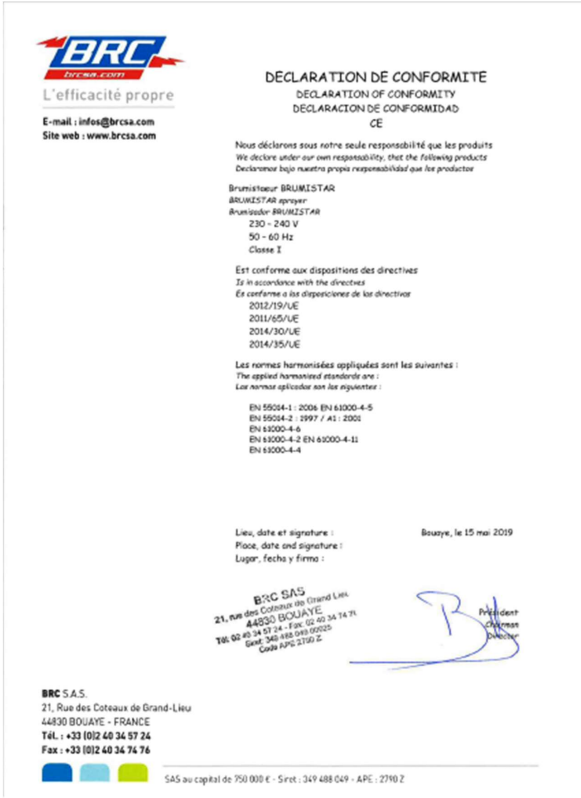

L'efficacité propre

E-mail : infos@brcsa.com
Site web : www.brcsa.com

DECLARATION DE CONFORMITE
DECLARATION OF CONFORMITY
DECLARACION DE CONFORMIDAD
CE

Nous déclarons sous notre seule responsabilité que les produits
We declare under our own responsibility, that the following products
Declaramos bajo nuestra propia responsabilidad que los productos

Brumisteur BRUMISTAR
BRUMISTAR sprayer
Brumisador BRUMISTAR
230 - 240 V
50 - 60 Hz
Classe I

Est conforme aux dispositions des directives
Is in accordance with the directives
Es conforme a las disposiciones de las directivas
2012/19/UE
2011/65/UE
2014/30/UE
2014/35/UE

Les normes harmonisées appliquées sont les suivantes :
The applied harmonized standards are :
Las normas aplicadas son las siguientes :

EN 55014-1 : 2006 EN 61000-4-5
EN 55014-2 : 1997 / A1 : 2001
EN 61000-4-6
EN 61000-4-2 EN 61000-4-11
EN 61000-4-4

Lieu, date et signature :
Place, date and signature :
Lugar, fecha y firma :

Bouaye, le 15 mai 2019

BRC SAS
21, rue des Coteaux de Grand-Lieu
44830 BOUAYE
Tél. : 02 40 34 57 24 - Fax. 02 40 34 74 76
Siret : 349 488 049 00025
Code APE 2790 Z

Président
Chairman
Director

BRC S.A.S.
21, Rue des Coteaux de Grand-Lieu
44830 BOUAYE - FRANCE
Tél. : +33 (0)2 40 34 57 24
Fax : +33 (0)2 40 34 74 76

SAS au capital de 750 000 € - Siret : 349 488 049 - APE : 2790 Z

BRC SAS – 21 rue des coteaux de Grand Lieux – 44830 BOUAYE
info@brcsa.com - Tel. 02 40 34 57 24 – Fax. 02 40 34 74 76 – www.brcsa.com